Terrasse // Zaun // Sichtschutz

EasyDeck® System

Composite Compact German

EasyDeck®
Made in Germany

www.easydeck.de

Alle Mann an Deck

Besonderes Farbspiel auf der EasyDeck® DOLOMIT

DOLOMIT 16 x 193 mm, strukturiert, Grau

DOLOMIT 16 x 193 mm, strukturiert, Braun

EasyDeck® DOLOMIT

Die EasyDeck® Terrassendiele DOLOMIT besticht durch ihr unvergleichliches Farbspiel. Die Proportionen zwischen der 193 mm breiten Diele und der 5 mm schmalen Fuge runden das Ganze zu einer harmonischen Einheit ab. Mit einem Holzfaseranteil von bis zu 75 % wird der Werkstoff Holz nicht nur in den Vordergrund gestellt, sondern auch erlebbar. Erhältlich in den Farben Braun und Grau, passt die DOLOMIT Diele garantiert auch in Ihren Garten.

Wellen der Begeisterung

Schwingende Strukturen auf der Easy Deck® GLACIER

EasyDeck® GLACIER

Die EasyDeck® Terrassendiele GLACIER hat eine besondere Oberfläche mit dynamisch geschwungenen Strukturen. Die sanften Wellen geben ihr einen ausgeprägten Holzcharakter. Natürlich strukturieren wir mit einem Zufallsfaktor – damit kein Brett wie das andere aussieht. Die 193 mm breite Diele ist beidseitig verlegbar und in den Farben Terra und Graphit erhältlich.

Von Architekten empfohlen

Die Diele mit Nut und Riffel: Easy Deck® TREND

EasyDeck® TREND

Architekten, Designer und Bauherren sind sich einig: Diese Diele passt einfach zu allem! Egal, ob kubistische Stadtvilla, klassizistischer Balkon oder mediterraner Garten. Die genutete bzw. teilgeriffelte Oberfläche der TREND-Diele hat ein optimales Verhältnis zwischen Tiefe und Breite. Sie wirkt sachlich und emotional zugleich. Erhältlich in verschiedenen Breiten und Farben.

Stein und Holz vereint

Mit der neuen Easy Deck® Dolomit Bodenplatte aus Powolit

DOLOMIT 19 x 245 mm, scharriert, Jade

DOLOMIT 19 x 245 mm, scharriert, Platin

EasyDeck® DOLOMIT Bodenplatte

So kommen Stein- und Holzliebhaber gleichermaßen auf Ihre Kosten. Das neue Material POWOLIT der EasyDeck® DOLOMIT Bodenplatte vereint die positiven Eigenschaften von Holz und Stein. Die kunstvoll scharrierte Oberfläche in den neuen Farben Ecru, Jade und Platin steht bei Terrassenfreunden hoch im Kurs. Und alles im Format einer Bodenplatte!

EasyDeck® Dielen

In dem neuen EasyDeck® Programm vereinen sich ansprechendes Design, warme Naturtöne, die Vorteile von GCC mit einem intelligenten Unterkonstruktionssystem zu einem nachhaltig und langlebigen Terrassendeck. GCC-German Compact Composite ist ein **PVC-freier in Deutschland hergestellter Holzwerkstoff**. In einem patentierten Produktionsverfahren werden umweltfreundliche Additive und Polymere mit dem Naturwerkstoff Holz zusammengeführt. GCC ist sogar **für die Herstellung von Kinderspielzeug zugelassen**. Dank des hohen Anteils von bis zu 75 % Naturfasern erreicht GCC eine bemerkenswerte Oberflächenhärte und eine niedrige thermische Ausdehnung.

// GLACIER

Diele 16 x 193 mm

Oberflächen: fein geriffelt und strukturiert, beidseitig verlegbar
Farben: Terra und Graphit
Länge: 300 cm und 400 cm
Fugenbreite: 8 mm (±0,5 mm)

// TREND

Diele 16 x 163 mm // Diele 19 x 130 mm

Oberflächen: fein geriffelt und genutet, beidseitig verlegbar
Farben: Terra und Graphit
Länge: 300 cm und 400 cm
Fugenbreite: 8 mm (±0,5 mm)

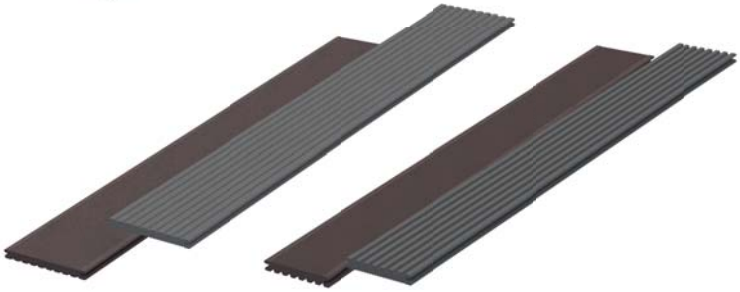

Diele 25 x 138 mm

Oberfläche: teilgeriffelt, einseitig verlegbar
Farben: Umbra und Titan
Länge: 300 cm und 400 cm
Fugenbreite: 8 mm (±0,5 mm)

EasyDeck® Farben*

- Braun
- Terra
- Umbra
- Grau
- Graphit
- Titan
- Ecru
- Platin
- Jade

* Farbunterschiede bei den Dielen und Bodenplatten sind gewollt und unterstreichen die naturliche Holzoptik. Um den Effekt zu unterstutzen, Dielen vor dem Verlegen mischen.

EasyDeck® Dielen

// DOLOMIT DIELE

Diele 16 x 193 mm

Oberfläche: strukturiert, poliert, einseitig verlegbar
Farben: Braun und Grau
Länge: 300 cm und 400 cm
Fugenbreite: 5 mm (±0,5 mm)

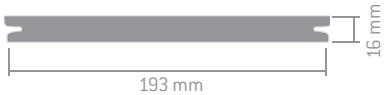

EasyDeck® Bodenplatte DOLOMIT

POWOLIT steht für eine neuartige Werkstoffzusammensetzung. Steingranulate bereichern mit ihren positiven Eigenschaften das moderne GCC Terrassenmaterial. Durch seine dichte Oberfläche ist dieses Produkt **besonders für stark beanspruchte Flächen** im Außenbereich geeignet. Die großzügig dimensionierten **DOLOMIT Bodenplatten** können einfach und schnell auf der **bewährten EasyDeck® Unterkonstruktion** verlegt werden. Die **Verlegung im entkoppelten Halbverband** ermöglicht den Aufbau besonders großer Terrassendecks. Viele unterschiedliche Gestaltungsmöglichkeiten wie Winkel oder Ausschnitte können problemlos mit herkömmlichen Holzbearbeitungswerkzeugen hergestellt werden. Der Distanz Fix sorgt an den kopfseitigen Stoßfugen der Platten für ein **exaktes Fugenmaß von nur 5 mm**. Gleichzeitig synchronisiert der Arretier Fix die Höhe der Plattenstöße.

// DOLOMIT BODENPLATTE NEU

19 x 245 mm

Material: POWOLIT
Oberfläche: scharriert, mattiert, einseitig verlegbar
Farben: Ecru, Jade und Platin
Länge: 199,5 cm
(für Gehrungsschnitt in 250 cm Länge erhältlich)
Fugenbreite: 5 mm (±0,5 mm)

Vorteile

// Holz zu 100 % aus nachhaltiger Forstwirtschaft
// Kein PVC
// Spielzeugtauglich nach DIN 71-3
// Sehr resistent gegen Pilze und Insekten
// Hohe Oberflächenhärte
// Rutschhemmend – gebürstete Oberfläche
// Keine Verletzungsgefahr durch Splitterbildung
// Durchgefärbt
// Farbbeständig – keine Vergrauung durch UV-Strahlung
// Massive Produkte – ohne Hohlkammer
// Erstaunlich dünn – verblüffend belastbar
// Angenehmes Barfußgefühl – gute Trittsicherheit
// Hohe Stabilität
// Geringe Sprödigkeit
// Einfache Bearbeitung wie Holz
// Verlegung mit System

Verlegerichtung

Um eine homogene Oberflächenwirkung zu erzielen, verlegen Sie alle Dielen in der selben Verlegerichtung. Diese wird durch einen Pfeil in jeder Dielennut bzw. durch ein Etikett auf der Diele gekennzeichnet. Mischen Sie die Dielen vor dem Verlegen. So können die geringen Farbunterschiede der Dielen die Holzoptik unterstreichen.

Verlegerichtung =====>

Technische Information

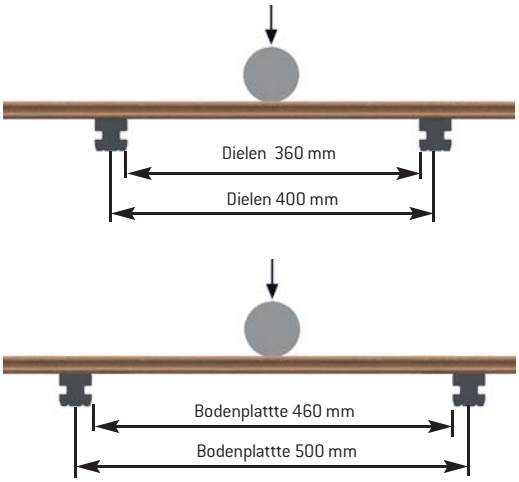

Mechanische Eigenschaften der Dielen und Bodenplatten

Dreipunktbiegung	Dielen	Bodenplatte
Lichte Weite Auflager:	360 mm	460 mm
Prüfgeschwindigkeit:	20 mm/min	20 mm/min
Bruchkraft:	3.200 N*	3.200 N*

* 3.200 N entspricht ≈ 320 kg/Brett bei einem Maximalabstand der Unterkonstruktion von 40 cm (Dielen) und 50 cm (Bodenplatte).

Produktionsbedingte Maßtoleranzen EasyDeck® Dielen und Bodenplatten.

	Vorgabe	Toleranzfeld
Profillänge Bodenplatte	300 cm, 400 cm 199,5 cm	± 0,0 / + 10,0 mm ± 0,0/ +2,0 mm
Profilbreite	130 mm, 138 mm, 163 mm, 193 mm, 245 mm	– 2,0 / + 1,0 mm
Profildicke	16 mm, 19 mm, 25 mm	– 1,0 / + 1,0 mm

Dimension	Messpunkt	Zulässige Dimensionsänderung nach Wasseraufnahme* Garantierte Werte		Bemerkung
Länge	Maximalwert	Brettlänge 300 cm Brettlänge 400 cm	≤ 9,0 mm ≤ 12,0 mm ≤ 3 mm/m	mindestens 2 cm Abstand zu festen Bauteilen
Breite max. 245 mm	Mitte Brett	max.	≤ 1,2 mm	
Dicke max. 19 mm	Mitte Brett	max.	≤ 0,5 mm	

* bei Aussenbewitterung und Aufbau nach Bauanleitung

Farbentwicklung

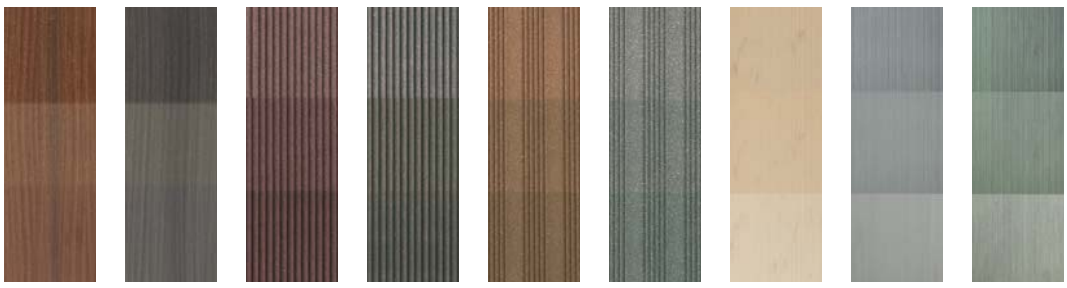

* Beispielhafte Abbildungen der natürlichen Farbreifung

EasyDeck® ConStep

Mit dem EasyDeck® ConStep-System bieten wir Ihnen eine einfache Handhabung und eine schnelle Verlegung. Zeitraubende vorbereitende Arbeiten, wie das Vorbohren in Beton, gehören der Vergangenheit an. Spezielle Aufbauarten, wie z. B. Dachterrassen, lassen sich durch das geringe Gewicht der Systemkomponenten und die variable Höheneinstellung sehr einfach realisieren. Auch bietet der Verbindungsschuh den Vorteil, Terrassen die größer als 12 x 12 m sind, ohne Dehnungsfuge zu verlegen.

Artikelübersicht

ConStep
Aufnahmeplatte

ConStep
Doppelaufnahme

ConStep
Einzelaufnahme

ConStep
Montageschuh

Rispenband

Konstruktionsbalken
40 x 40 mm und
Befestigungsschraube
für UK 7,5 x 92 mm

Verbindungsschuh

ConStep NEU
Rastklammer
(einteilig)

ConStep
Randklammer
(zweiteilig)

Clip & Randclip
inkl. Schrauben

Nutbrücke

ConStep Gummipad
300 x 300 x 10 mm
x 5 mm
x 3 mm

Gummipad
100 x 60 x 20 mm
x 10 mm
x 3 mm

Distanz Fix
zur Herstellung einer
kopfseitigen Fuge
(5 mm/8 mm)

Arretier Fix
zur Höhenarretierung von
Stoßfugen bei Halbverband
(5 mm Fuge)

Sicherungsband
selbstklebend

Abschlussleiste
Braun, Grau
3000 x 17 x 60 mm

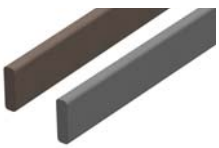

Abschlussleiste
Terra, Graphit
3000 x 17 x 60 mm

Abschlussleiste
Umbra, Titan
3000 x 17 x 60 mm

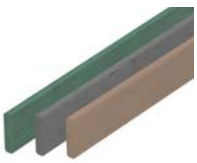

Abschlussleiste POWOLIT
Ecru, Jade, Platin
2395 x 17 x 72 mm

Befestigungsschraube
für Abschlussleiste

Schraube M6x40 mm NEU
zur Verschraubung kurzer
Dielenstücke

TREND 16 x 163 mm, genutet, Graphit

Onlineplaner – Terrasse

Der Terrassenplaner ist das Werkzeug vor dem Werkzeug. Erstellen Sie Ihre neue Terrasse am Computer und erzeugen Sie Materiallisten, Verlegepläne für die Unterkonstruktion sowie für die Dielen. Probieren Sie es aus: **www.easydeck.de/planer**. Wo es EasyDeck® inkl. Zubehör zu kaufen gibt, erfahren Sie unter **www.easydeck.de/haendler**.

Planungsgrundsätze für alle Aufbauarten

Erdkontakt der Konstruktionselemente vermeiden! Auf festen, tragfähigen Untergrund achten. Für Anwendungen, die eine **bauaufsichtliche Zulassung** erfordern, ist ein statisch ausreichend bemessener, tragender und durchsturzsicherer Unterbau als Auflage für EasyDeck® Dielen bzw. Unterkonstruktionen erforderlich. Verwenden Sie ausschließlich EasyDeck® Konstruktionsbalken. Grundsätzlich alle Löcher so vorbohren, dass der zu fixierende Teil 2 mm größer und das haltende Bohrloch 1 mm (metrische Schrauben: 0,5 mm) kleiner als der Schraubendurchmesser ist. Mindestabstände der Dehnungsfugen beachten, damit sich die Konstruktion ggf. zwangsfrei ausdehnen kann. Terrasse beim Aufbau nicht gurten oder verspannen. Die Diele muss einen Abstand von 2 cm zu allen festen Bauteilen haben. Durch Einhaltung der Fugen **für ausreichende Unterlüftung sorgen**. Hohlräume zwischen Kiesplanum und Unterkonstruktionselementen nicht verfüllen. Das **Mindestgefälle beträgt 2 %**. Der maximale Dielenüberstand über der letzten Unterkonstruktion beträgt 5 cm. Produktionsbedingte Maßtoleranzen von Länge, Breite und Dicke sind bei Montage zu berücksichtigen. Alle Maße sind am Bau zu überprüfen. Verwenden Sie ausschließlich **EasyDeck® Originalteile** und beachten Sie die Regeln dieser Bauanleitung, da sonst keine Gewährleistung erfolgen kann.

ConStep – Aufbau

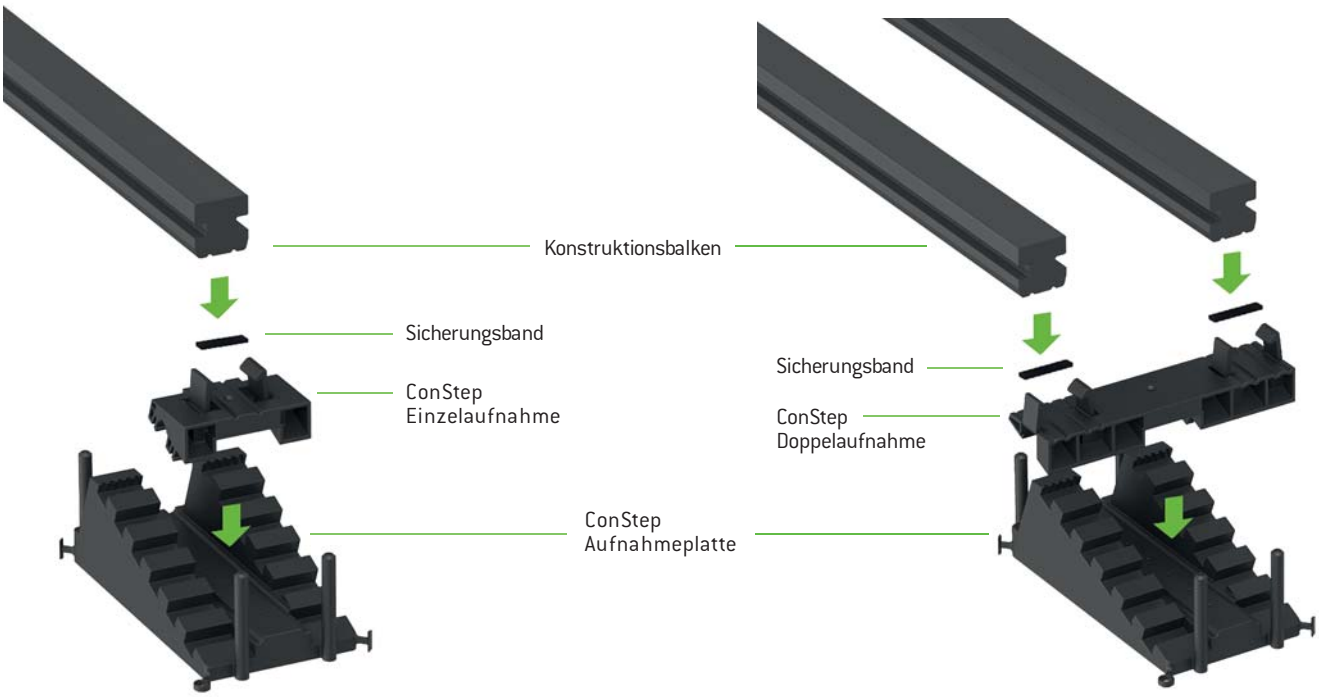

min. Aufbauhöhen

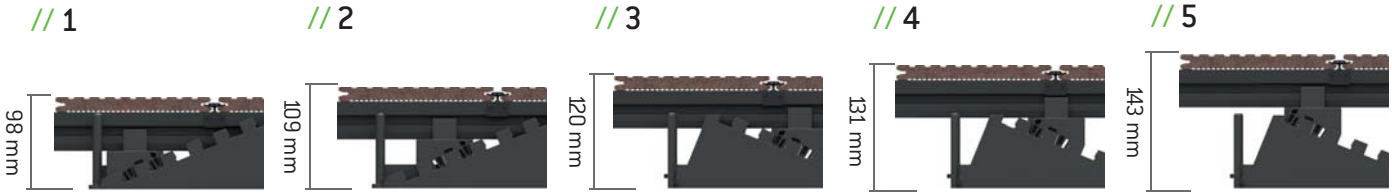

Dielen Aufbau mit ConStep

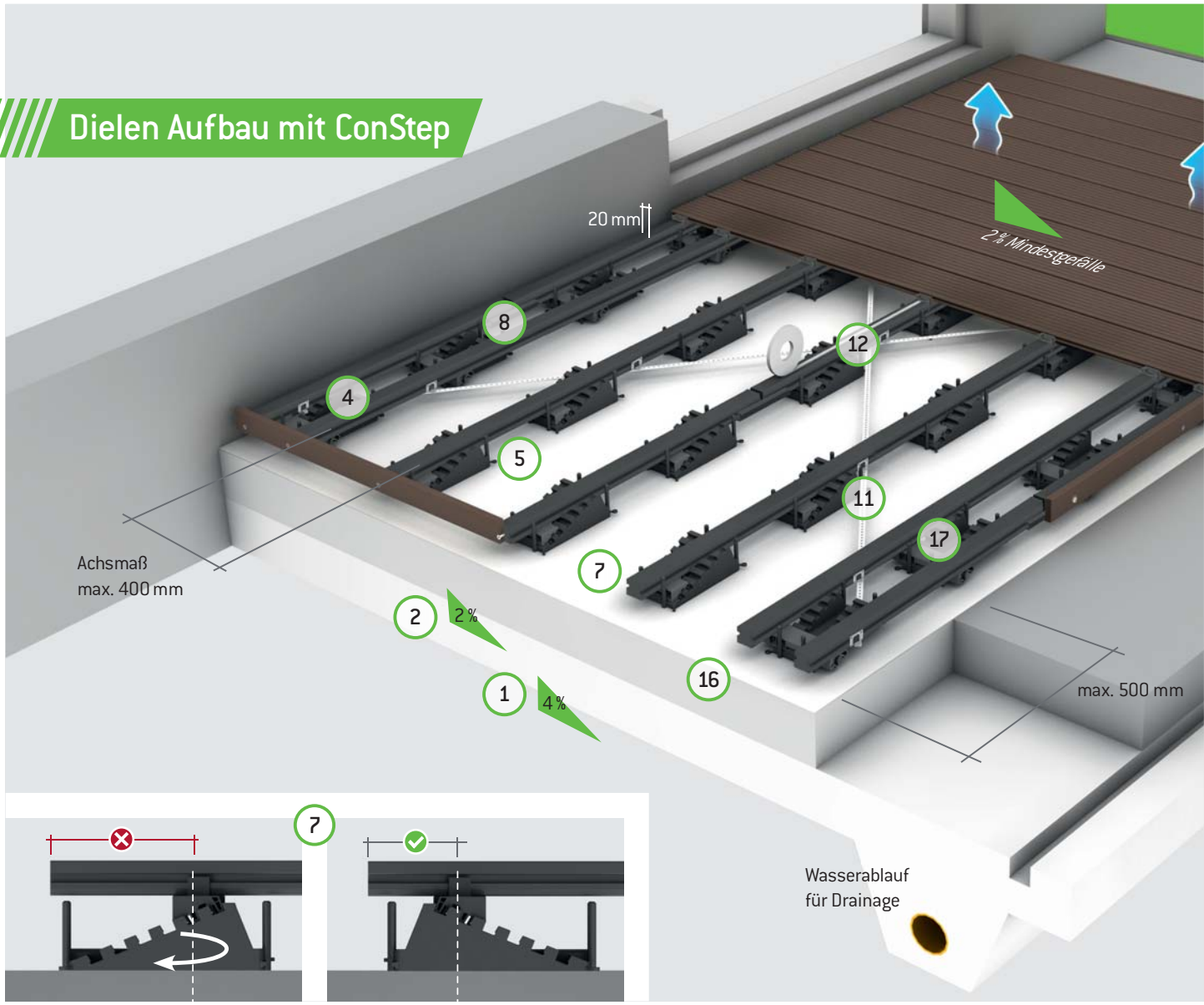

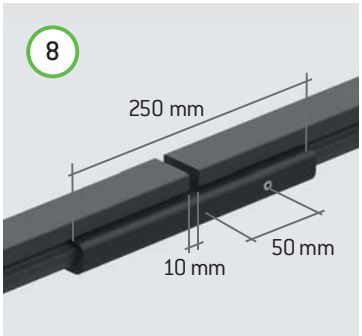

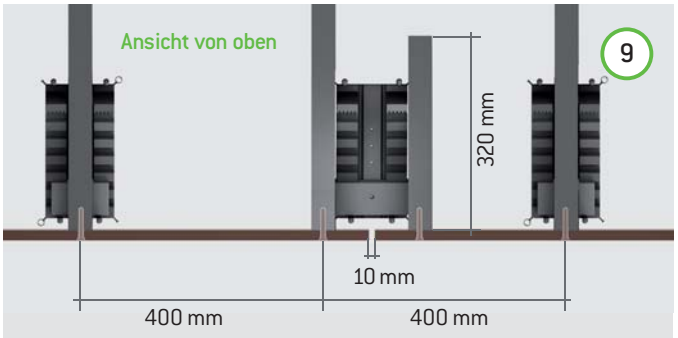

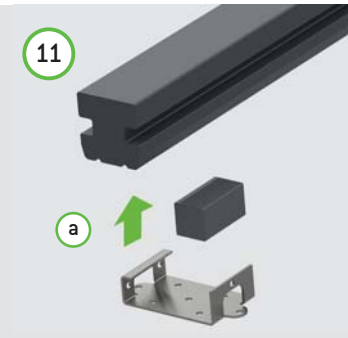

VORBEREITUNG

1. Schotterbett (inklusive Drainage) umlaufend 500 mm größer als Terrasse mit 4 % Gefälle anlegen.
2. Schotterbett mit Feinsplitt auf 2 % Gefälle abziehen.
3. In alle ConStep Aufnahmeplatten die Einzel- und Doppelaufnahmen **in der gleichen Höheneinstellung** einklicken und mittig mit einem Stück Sicherungsband bekleben.
4. ConStep Platte mit Doppelaufnahme mit 80 mm Abstand zur Hauswand und maximal 500 mm Achsabstand zur nächsten ConStep Platte mit Doppelaufnahme platzieren.
5. ConStep Platte mit Einzelaufnahme max. 400 mm Achsabstand zur nächsten Reihe platzieren.
6. Terrassenende wieder mit ConStep Doppelaufnahme abschließen. Unterkonstruktion einklicken.
7. Überhänge minimieren. Dazu ggf. ConStep Platte drehen.
8. Bei Terrassengröße > 3 m Konstruktionsbalkenlänge, ConStep Verbindungsschuh auf 250 mm Länge zusägen, einseitig verschrauben und dabei Dehnungsfuge der Balken von 10 mm einhalten.
9. Bei Terrassengröße > 3 m Dielenlänge die spätere Montage der Abschlussleiste an seitlicher Stoßfuge ConStep Doppelaufnahme wie gezeigt platzieren.
10. Abstände der gesamten Unterkonstruktion kontrollieren, Unebenheiten und Gefälleungenauigkeiten mit Feinsplitt aushöhen.

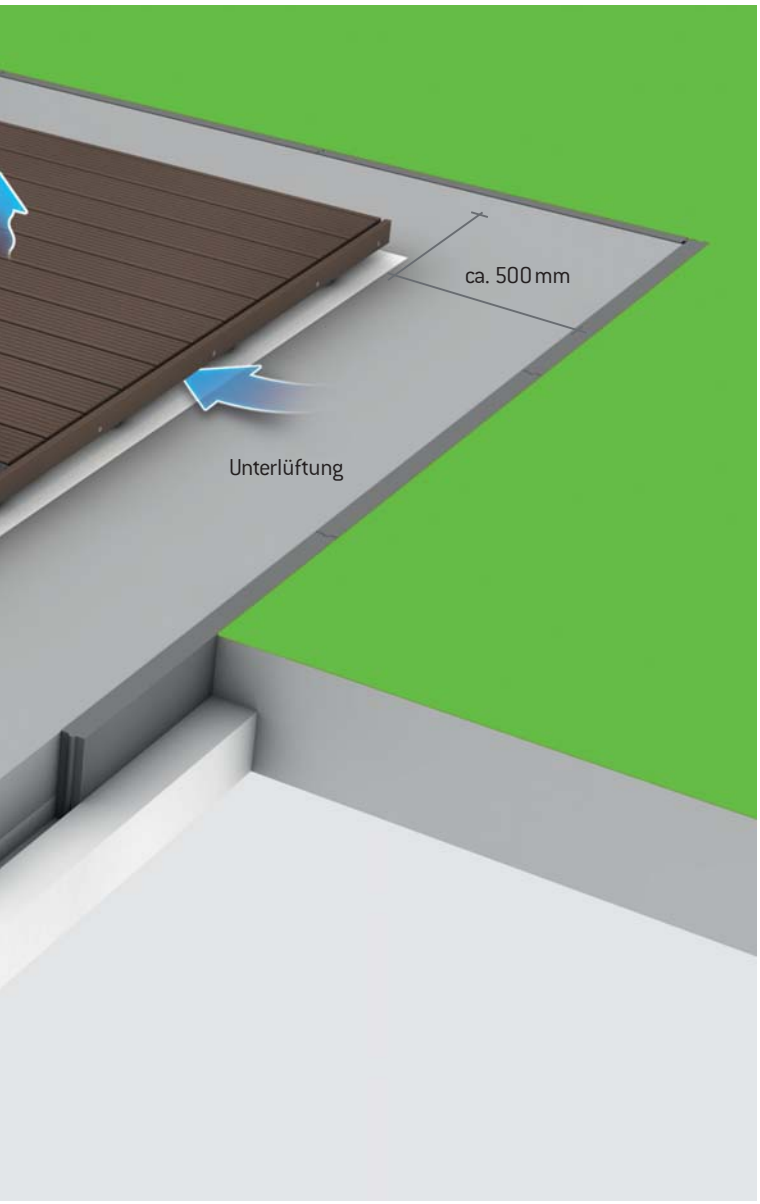

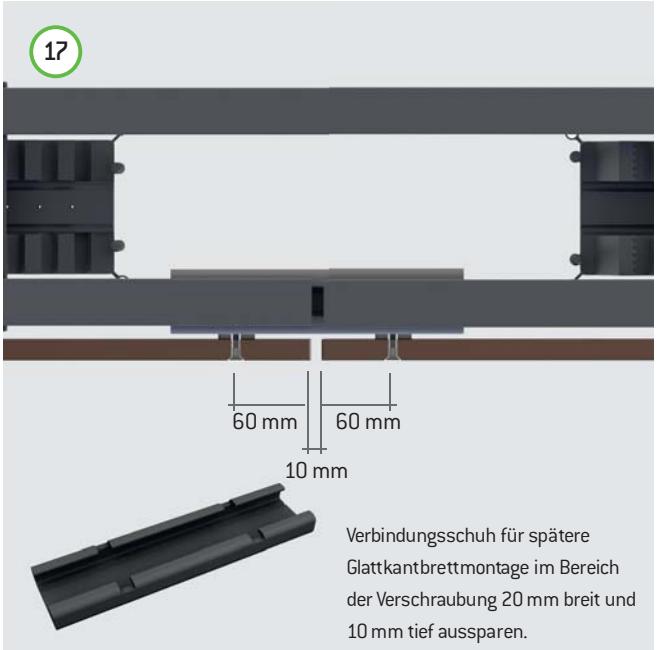

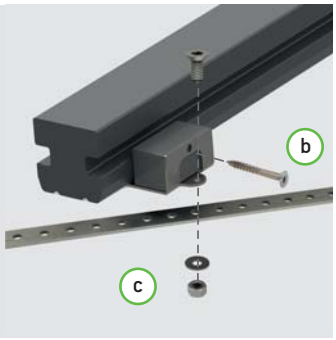

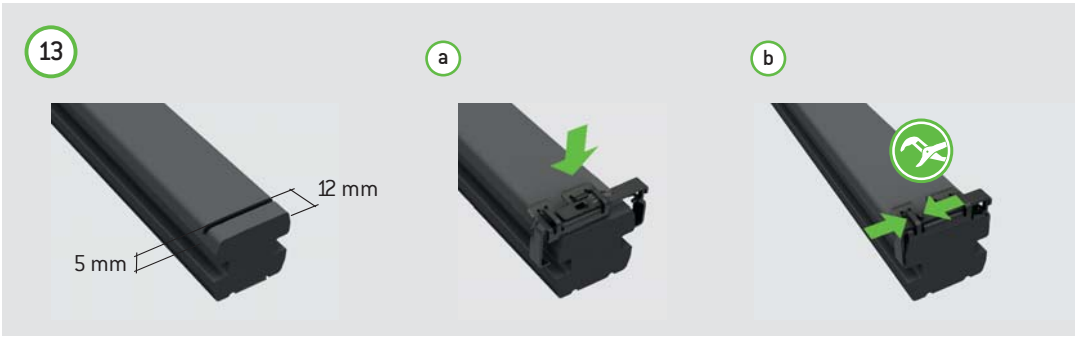

11. Gesamte Unterkonstruktion mit Rispenband mittels ConStep Montageschuh über Kreuz versteifen.
12. Mittige Konstruktionsbalken oben mit Sicherungsband als Rutschbremse bei Dielenverlegung versehen.

MONTAGE DER DIELEN

13. Konstruktionsbalken auf der Seite von der aus die Dielen verlegt werden, 12 mm vom Rand entfernt, 5 mm tief sowie 2 mm breit einsägen. In dieser Nut die Randklammer platzieren und mittels Zange mit dem Konstruktionsbalken befestigen und Diele in die Randklammer drücken.
14. Zusammengefügte Rastklammer auf den Konstruktionsbalken setzen, mittels Zange verrasten und in die Dielennut schieben. Rastklammer in jeder 3. Dielenreihe mit der mitgelieferten Schraube am Konstruktionsbalken arretieren.
15. Nach der vorletzten Diele, die für die letzte Diele benötigte Breite ermitteln und die Konstruktionsbalken bündig absägen. Dabei beachten, dass der Dielenüberstand 15 mm betragen soll.
16. Abschlussleiste stirnseitig zum Konstruktionsbalken entsprechend vorbohren (0,5 mm kleiner) und mit metrischer Schraube anschrauben. Bei Stoßfuge wie in Schritt 9 gezeigt, verfahren.
17. Abschlussleiste parallel zu Konstruktionsbalken mit Befestigungsschraube montieren. Verschraubung max. 60 mm zu den Enden und max. 500 mm zueinander. Stoßfuge der Abschlussleiste nimmt die Stoßfuge der Unterkonstruktion auf.

Dielen Aufbau mit Betonrandstein

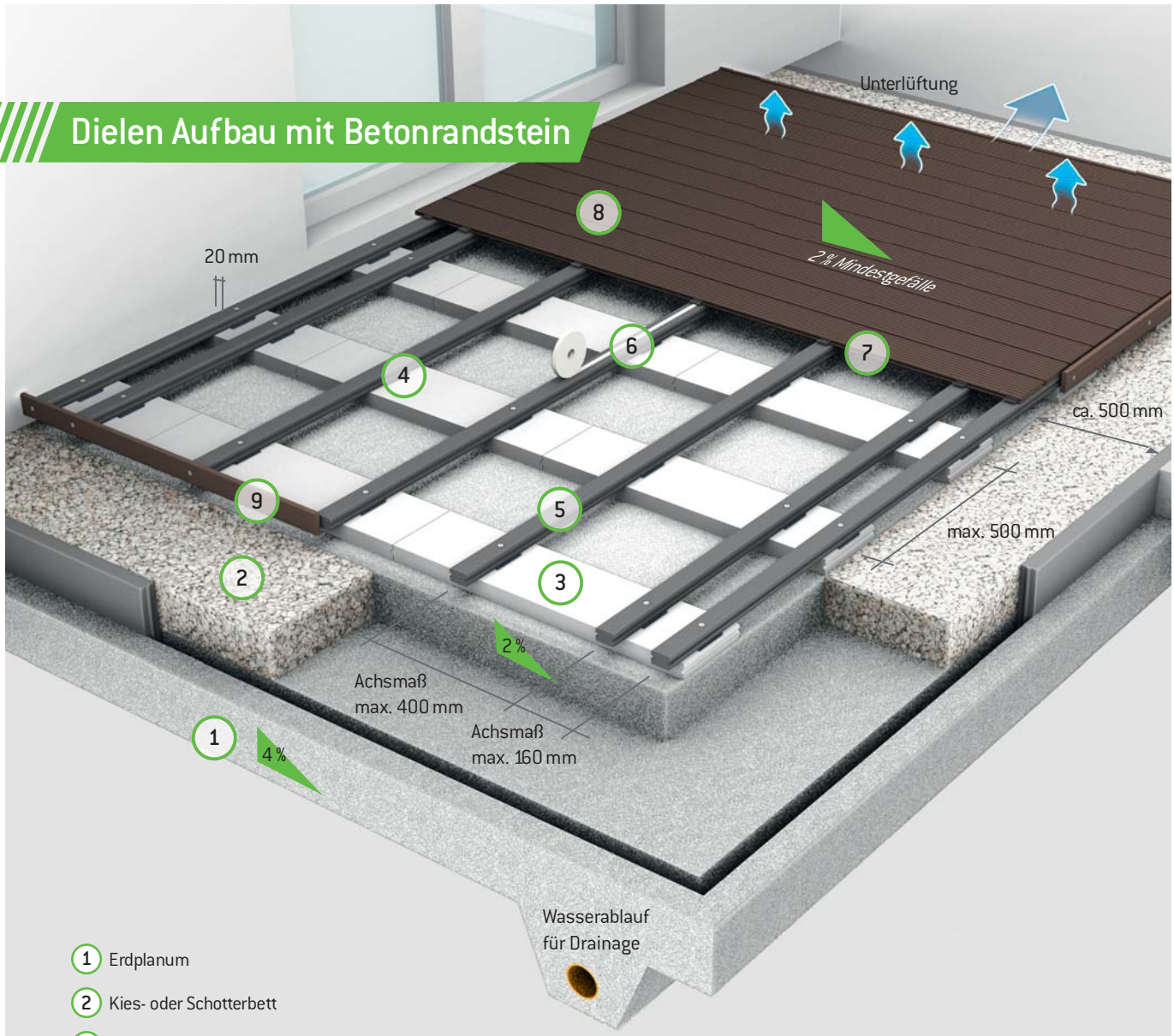

1. Erdplanum
2. Kies- oder Schotterbett
3. Betonrandstein
4. Gummipad
5. Konstruktionsbalken
6. Sicherungsband
7. Befestigungsklammer
8. Diele
9. Abschlussleiste

Unter der Voraussetzung, dass die in der Anleitung dargestellten Achsabstände der Konstruktionsbalken eingehalten werden, kann die Unterkonstruktion auch auf Betonrandstein oder -borden aufgebaut werden. Bitte beachten Sie dabei, dass die Konstruktionsbalken am Dielenanfang, Dielenmitte und -ende sowie die seitlichen Auflagepunkte der Konstruktionsbalken mit den Betonplatten verankert werden müssen.
Den Grundsätzen des konstruktiven Holzwerkstoffschutzes folgend, empfehlen wir immer eine Verlegung mit mindestens 2 % Gefälle in Längsrichtung der Diele, damit Wasser vom Haus weggeführt werden kann. Bei Einhaltung vermeiden Sie Wasserflecken und Staunässe sowie weitergehende Schäden am Gebäude.

Schiffsverband

Stirnseitiger Abstand der Dielen min. 8 mm. Am Stoß von zwei Dielen je einen Konstruktionsbalken am Dielenanfang und Dielenende verwenden.

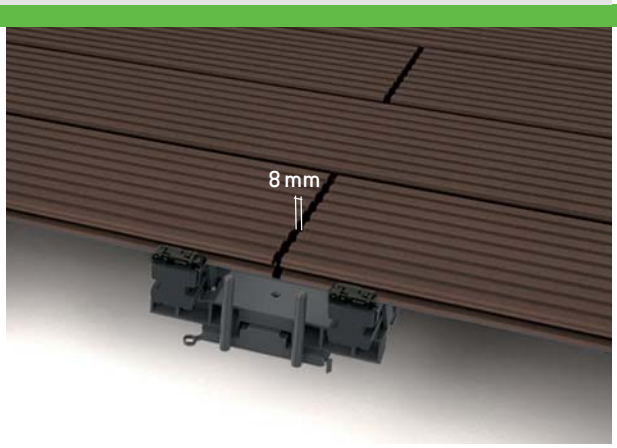

Platten Aufbau im Halbverband

Mindestgefälle 2 %

Fugenbreite
nur 5 mm

Achsmaß
max. 500 mm

Achsmaß
160 mm

2 %

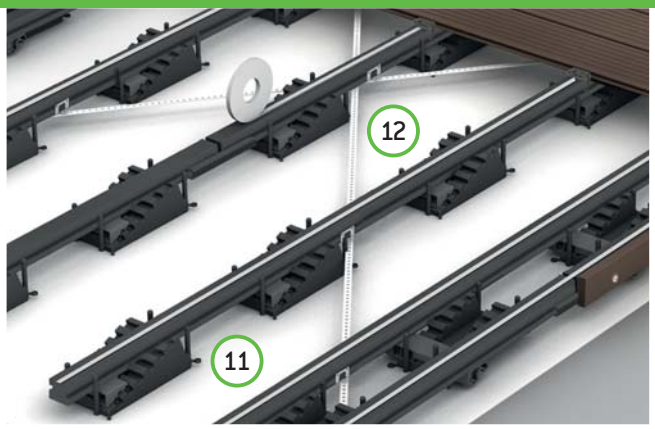

1. Kies- oder Schotterbett
2. Betonrandstein
3. Gummipad
4. Konstruktionsbalken
5. Sicherungsband
6. Befestigungsklammer
7. Distanz Fix
   (vgl. Produktbeschreibung S. 13)
8. Arretier Fix
   (vgl. Produktbeschreibung S. 13)
9. DOLOMIT Bodenplatte
10. Verbindungsschuh
11. ConStep
12. Rispenband

BLICKFANG Zaunsystem

formstabil, individuell gestaltbar, kombinierbar

BLICKFANG Paneel gefaltet, Platin

BLICKFANG Paneel, gefaltet, Ecru

BLICKFANG Zaunsystem

Der EasyDeck® BLICKFANG zieht alle Blicke auf sich! Die marmorierten, gefalteten Paneele in den Farben Ecru, Platin und Jade, geben jedem BLICKFANG eine persönliche Note. Massive, ovale Pfosten eröffnen individuelle Gestaltungsspielräume in Ihrem Garten. Die Querriegel aus unserem starken Konstruktionsholz lassen sich mit den innovativen Riegelverbindern mühelos einrasten. In Systemgrößen erhältlich kann das BLICKFANG Zaunsystem darüber hinaus individuell Ihren Gartenbedürfnissen angepasst werden. Bauen Sie Winkel, Nischen, Schrägen oder auch stufige Zäune.

EasyDeck® BLICKFANG

// PFOSTEN OVAL

Maße: 60 x 90 mm
Farben: Terra und Graphit
Längen: 220 cm, 270 cm
(für geländefolgenden Aufbau in 360 cm erhältlich)

25 Jahre Garantie
gegen Verrottung im Erdreich!

// PANEEL

Maße: 35 x 270 mm
Länge: 160,2 cm
(für geländefolgenden Aufbau in 210 cm erhältlich)
Stärke: 6 mm
Farben: Jade, Ecru und Platin
Bedarf: 7 Stück je Feld

// RIEGEL

Maße: 40 x 112 mm
Farben: Terra und Graphit
Länge: 178,6 cm
(für geländefolgenden Aufbau in 360 cm erhältlich)

// ZAUNFELD-SET MIT EDELSTAHLRIEGEL

bis zu 10% Steigung ohne Schrägschnitt der Paneele
Set für 1 Zaunfeld enthält:
2 Edelstahlriegel
inkl. Pfostenbefestigung
1 Einlegeleiste
7 Paneele (Jade, Ecru oder Platin)
inkl. Schrauben und Zubehör

Pfosten müssen separat erworben werden. Auch mit jedem anderen beliebigen Pfostensystem kombinierbar.

// TÜR UND TOR

Maße: 102 x 185 cm
(Zarge: 112 x 270 cm)
Farben:
Zarge: Terra und Graphit
Paneele: Jade, Ecru und Platin
inkl. Beschläge, vorgerichtet für Profilzylinder
Anfertigung auf Anfrage

Achtung: Zarge und Pfosten kraftschlüssig, mittels 5 Schrauben M8x80 pro Seite, verbinden und dann gemeinsam einbetonieren.

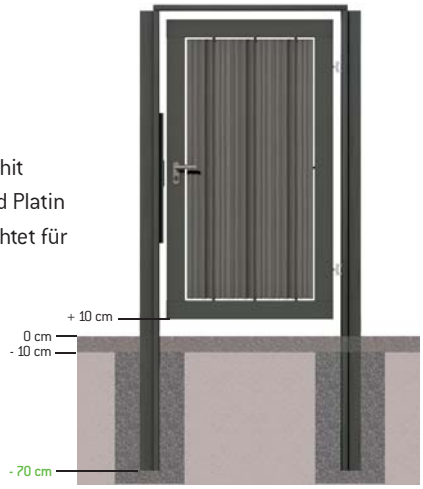

BLICKFANG Zubehör

// PANEELHALTER

Bedarf: 16 Stück je Feld
Material: Edelstahl

// GRUNDPLATTE – PFOSTEN

Maße: 120 x 120 mm
Bedarf: 1 Stück je Pfosten
Material: stahlverzinkt
Stärke: 8 mm
inkl. 4 Schrauben (M8 x 80 mm) je Platte

// RIEGELVERBINDER, ZWEITEILIG

PFOSTEN / RIEGEL
Bedarf: 2 Stück je Riegel
Material: Edelstahl geschwärzt
inkl. 4 Schrauben (M6 x 30 mm) je Verbinder

BLICKFANG Zaunfeld-Set mit Edelstahlriegel, Paneel gefaltet, Platin und TREND 16 x 163 mm, genutet, Graphit

Zaunkonfigurator – BLICKFANG

Diese Broschüre zeigt Ihnen den Aufbau der Systemelemente und die grundsätzlichen Montagevorgänge, kann aber nicht alle Varianten abbilden. Für individuelle Aufbauvarianten nutzen Sie bitte unseren **Zaunkonfigurator** im Internet unter **www.easydeck.de/blickfang**. Die vielfältigen Planungsmöglichkeiten und dazugehörigen Bauzeichnungen ermöglichen Ihnen den Einsatz des BLICKFANG Zaunsystems nach Ihren persönlichen Bedürfnissen.

Aufbauvarianten

Geländefolgender Aufbau

Winkelaufbau

Der BLICKFANG ist variabel aufbaubar. Höhenunterschiede im Gelände können durch **Diagonalschnitte am Riegel** oder den flexiblen Edelstahlriegel einfach aufgenommen werden. Durch die individuelle Befestigungsmöglichkeit der Verbinder am ovalen Pfosten können die Zaunfelder nach Ihren Bedürfnissen im freien Winkel positioniert werden. Steigungen bis zu 3 % können mit den BLICKFANG Systemgrößen montiert werden. Für Aufbauten ab 3 % Steigung nutzen Sie die Sonderlängen oder das **Zaunfeld-Set mit Edelstahlriegel** für Steigungen bis 10 %.

Verankerungsmöglichkeiten

Montage einbetoniert

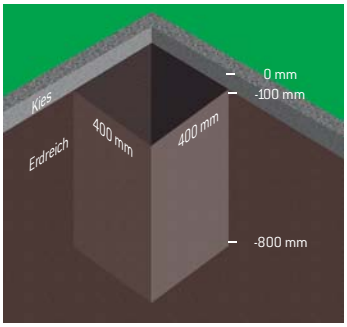

Alle Fundamentlöcher ausheben.
(400 x 400 x 800 mm)

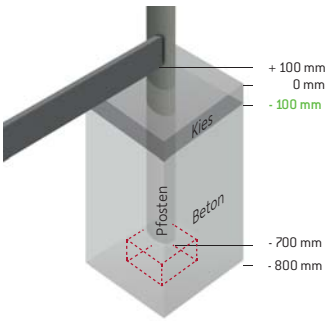

Fundamentloch 100 mm tief mit Beton ausfüllen. Rahmen auf -700 mm tief in Fundamentloch stellen. Unterkante Pfosten exakt anlegen mit Hilfe eines kleinen Mauersteins. Fundamentloch bis -100 mm betonieren. Alle Pfosten müssen lotrecht ausgerichtet sein.

Montage auf Grundplatte

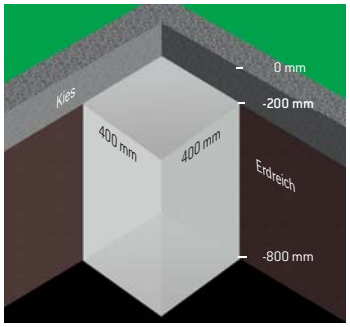

Separates, geeignetes Fundament notwendig. Dafür alle Fundamentlöcher ausheben (400 x 400 x 800 mm) und von -800 mm bis -200 mm mit Beton ausgießen. Vollständig aushärten lassen. Alternativ ist ein geeignetes Verankerungssystem bauseits zu erstellen.

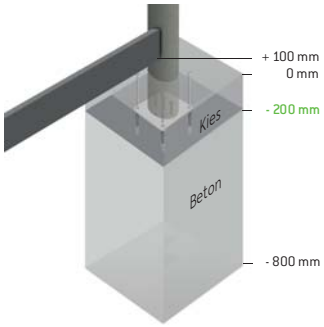

Löcher am Pfosten für Grundpatte vorbohren (75 x 850 mm). Grundplatte am ovalen Pfosten verschrauben (3 Stck. M8 x 80 mm). Grundplatte mit Pfosten auf Fundament mit geeignetem Verankerungssystem befestigen. Alle Pfosten müssen lotrecht ausgerichtet sein.

Planungsgrundsätze

Grundlage für alle Montagevarianten ist diese EasyDeck Bauanleitung. Keine Gewährleistung bei Abweichungen von der Bauanleitung oder bei Verwendung von nicht originalen EasyDeck Artikeln! Nutzen Sie für die Montage durch Verschraubung auf der Grundplatte ausschließlich den Pfosten in 2,20 m Länge. Die Gesamtbauhöhe von 2 m (Oberkante Fußboden bis Oberkante Pfosten) darf nicht überschritten werden. Höhere Aufbauten entsprechen nicht den statischen Anforderungen. Grundsätzlich alle Löcher 0,5 mm kleiner als Schraubendurchmesser vorbohren. Bohrungen für Riegelverbinder senken, um die vollständige Auflage zu gewährleisten. Randabstand der Bohrlöcher von mind. 10 mm beachten. Achten Sie bei der Montage der Pfosten und Riegel auf den Abstand von 12 mm, damit sich die Konstruktion ggf. zwangsfrei ausdehnen kann. Das vollständige Einrasten der Riegelverbinder bei finaler Montage gewährleistet die volle Stabilität. Montage- und produktionsbedingte Toleranzen von Länge, Breite und Stärke sind bei Montage zu berücksichtigen. Alle Maße sind am Bau zu überprüfen.

Montageablauf Zaun

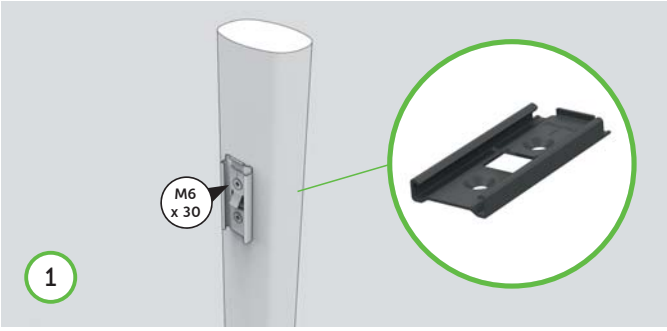

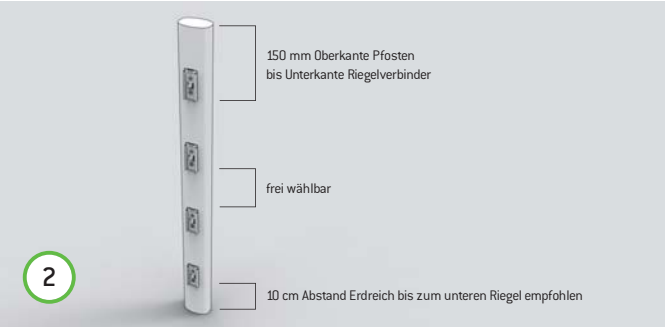

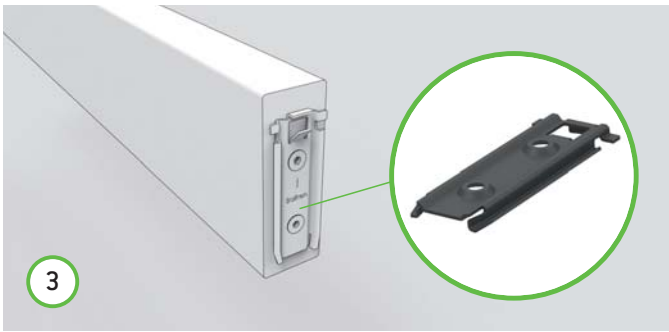

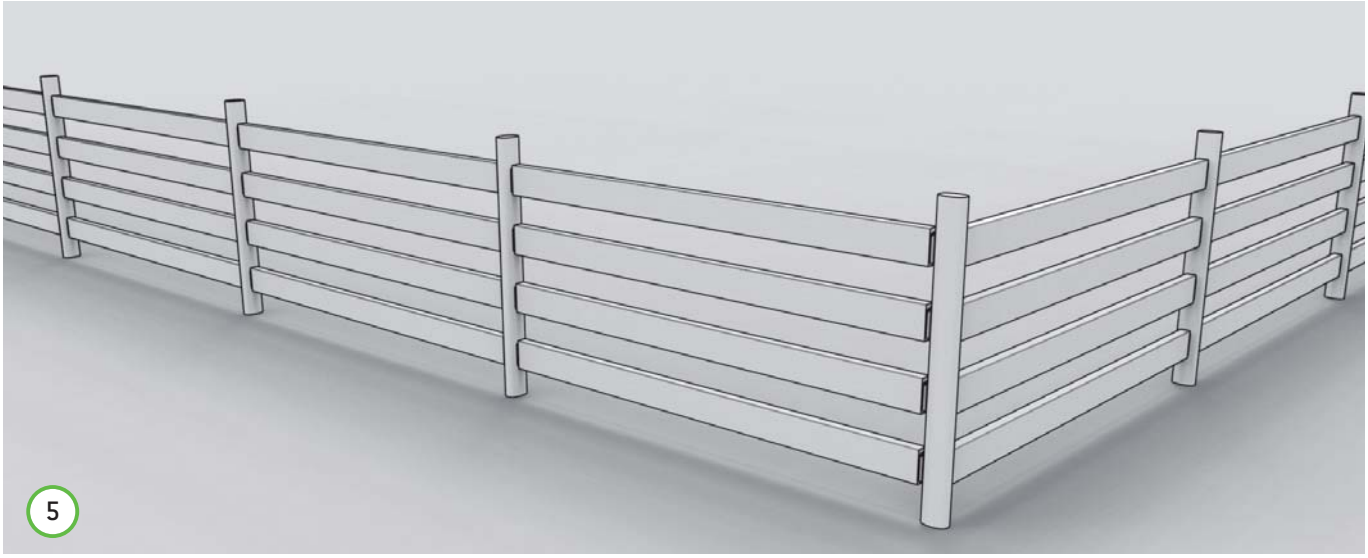

MONTAGEABLAUF ZAUN

1. Verbindungsteil »Pfosten« am Pfosten verschrauben. Markierung „OBEN“ beachten. Löcher mit 5,5 mm Bohrer 35 mm tief vorbohren und senken.

2. Verbindungsteil »Pfosten« in gleichmäßigen Abständen am Pfosten verteilen. Bitte beachten Sie, dass der untere Zaunriegel mindestens 100 mm Abstand zum Boden hat.

3. Verbindungsteil »Riegel« an den Stirnseiten der Riegel mittig positionieren, markieren, ansenken und verschrauben.

4. Unteren und oberen Riegel einsetzen, dabei oberen Riegel nicht final einrasten.

5. Vormontierten Rahmen aufstellen und im Fundament lotrecht betonieren/ verschrauben. Siehe Verankerungsmöglichkeiten. Nach Abbinden des Betons bzw. nach Verschrauben, den oberen Riegel entfernen und von unten alle fehlenden Riegel einsetzen und final rasten.

Montageablauf Sichtschutz

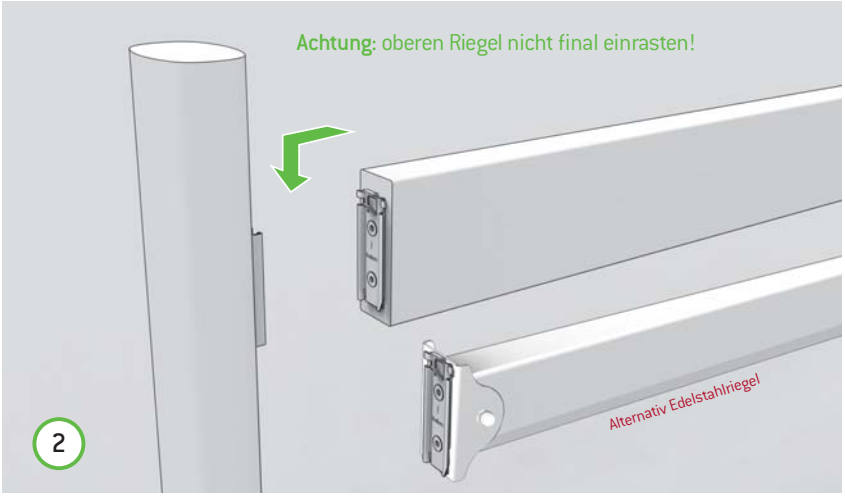

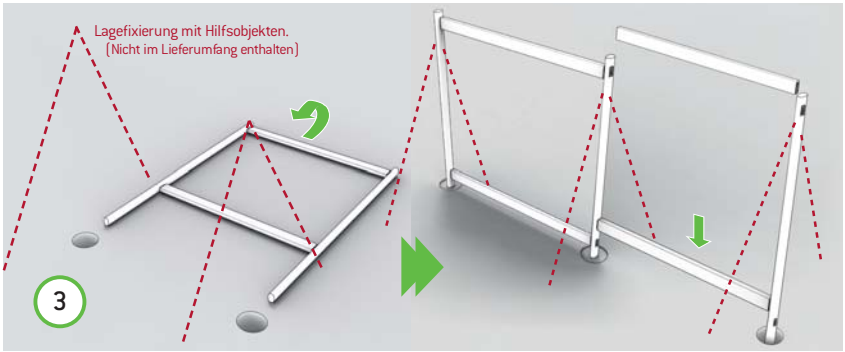

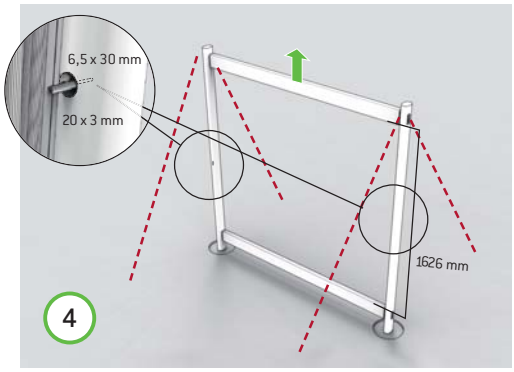

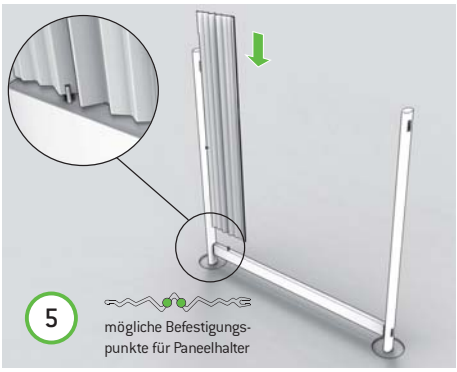

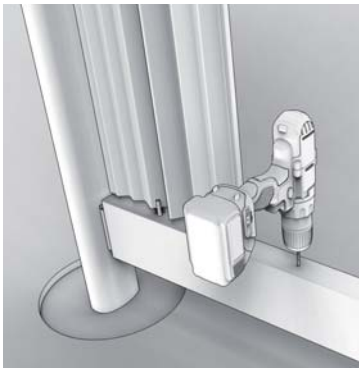

RAHMENKONSTRUKTION

1. Verbindungsteil »Pfosten« am Pfosten verschrauben. Verbindungsteil »Riegel« an den Stirnseiten der Riegel mittig positionieren und verschrauben. Löcher mit 5,5 mm Bohrer 35 mm tief vorbohren und ansenken. (Riegel verbinder am Edelstahlriegel bereits vormontiert.)
2. Unteren Riegel am Pfosten final einrasten. Oberen Riegel aufsetzen aber nicht final einrasten!
3. Vormontierten Rahmen aufstellen und im Fundament lotrecht befestigen (betoniert/geschraubt). Siehe Verankerungsmöglichkeiten. Alle weiteren Rahmen erstellen.
   Dazu Verbindungsteil »Pfosten« am nächsten Pfosten verschrauben. Verbindungsteil »Riegel« an den Stirnseiten der Riegel mittig positionieren und markieren. Löcher mit 5,5 mm Bohrer 35 mm tief vorbohren, ansenken und verschrauben. Pfosten im Fundament lotrecht befestigen und unteren Riegel final einrasten sowie oberen Riegel aufsetzen.

PANEELMONTAGE MIT GCC RIEGEL

4. Oberen Zaunriegel entfernen. Für den seitlichen Paneelhalter Loch 30 mm tief (6,5 mm Bohrer) mittig im Pfosten vorbohren und 3 mm tief (20 mm Bohrer) einsenken. Paneelhalter befestigen (siehe Detail).
5. Erstes Paneel in seitlichen Paneelhalter schieben und die untere Bohrung im Riegel für den unteren Paneelhalter bestimmen, markieren und vorbohren. Unteren Paneelhalter mittig der höchsten Sicke links oder rechts auf Paneel aufstecken. Paneel mit Paneelhalter einschieben (siehe Detail).

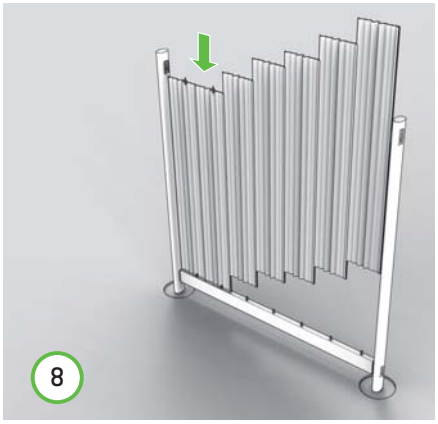

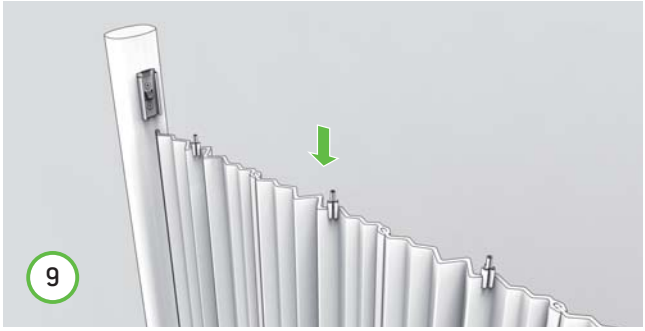

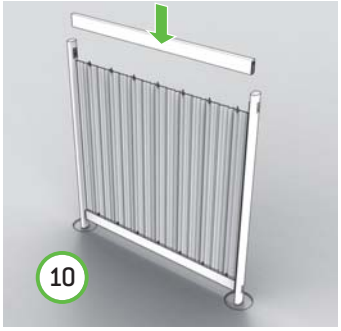

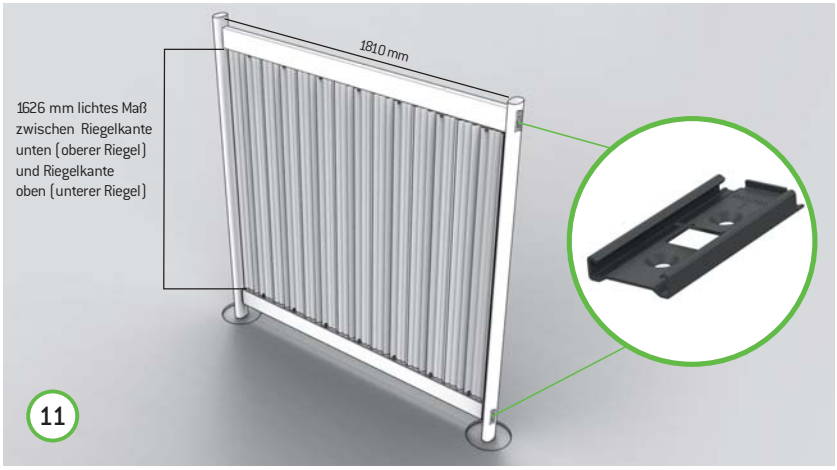

6. Nächsten Bohrpunkt bestimmen und 25 mm tief (6,5 mm Bohrer) vorbohren.
7. Die weiteren Paneele durch Einschieben in das vorherige Paneel verbinden und mit einem Paneelhalter unten befestigen.
8. Weitere Paneele einschieben. Beim letzten Paneel auf die zusätzliche seitliche Fixierung mit dem Paneelhalter achten (siehe Detail 4).
9. Paneeloberkante mit den Paneelhaltern bestücken und oberen Riegel aufsetzen, ohne final einzurasten. Position der Bohrungen für obere Paneelhalter exakt markieren und 25 mm tief (6,5 mm Bohrer) vorbohren.
10. Oberen Riegel aufsetzen und final einrasten.
11. Nächstes Zaunfeld in gleicher Weise montieren.

ALTERNATIV MONTAGE MIT EDELSTAHLRIEGEL

7a Einlegeleiste in unteren Edelstahlriegel einlegen (bei waagerechtem Aufbau) zur Höhenausrichtung der Paneele. Diese können nun positioniert werden.

10a Paneele (Achtung: beim Edelstahlriegel werden Paneele mit der Sonderlänge 180,5 cm verwendet) durch Einschieben in das jeweils vorherige Paneel verbinden.
Oberen Edelstahlriegel aufsetzen und final einrasten. Das erste und letzte Paneel mit Gewindestift und Hutmutter am unteren und oberen Riegel befestigen (Löcher im Riegel sind bereits vorgebohrt).

11a Nächstes Zaunfeld in gleicher Weise montieren.

Für individuelle Aufbauten, z.B. geländefolgend geneigt, nutzen Sie den Zaunkonfigurator unter: www.easydeck.de/blickfang

Impressum

Herausgeber: NOVO-TECH TRADING GmbH & Co. KG
Siemensstraße 31, 06449 Aschersleben, Germany
Konzeption/Gestaltung/Layout: toolboxx-media, Magdeburg
Bildnachweis: Christian Wolf, Sven Johanson (Scaramedia)
Änderungen vorbehalten. Farben und Grafiken können drucktechnisch bedingt abweichen.
Stand: 01.09.2017

Ihr Fachhändler

4 048533 044241

EasyDeck®
Made in Germany